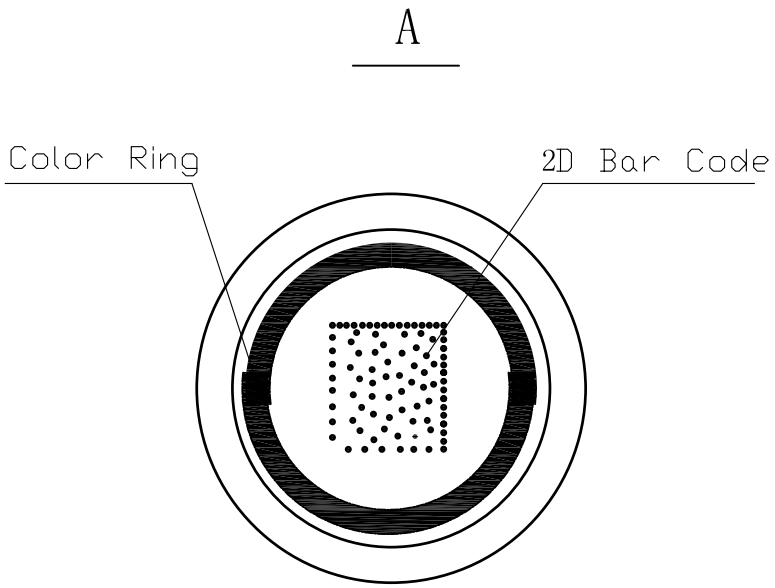
A
Color Ring
2D Bar Code

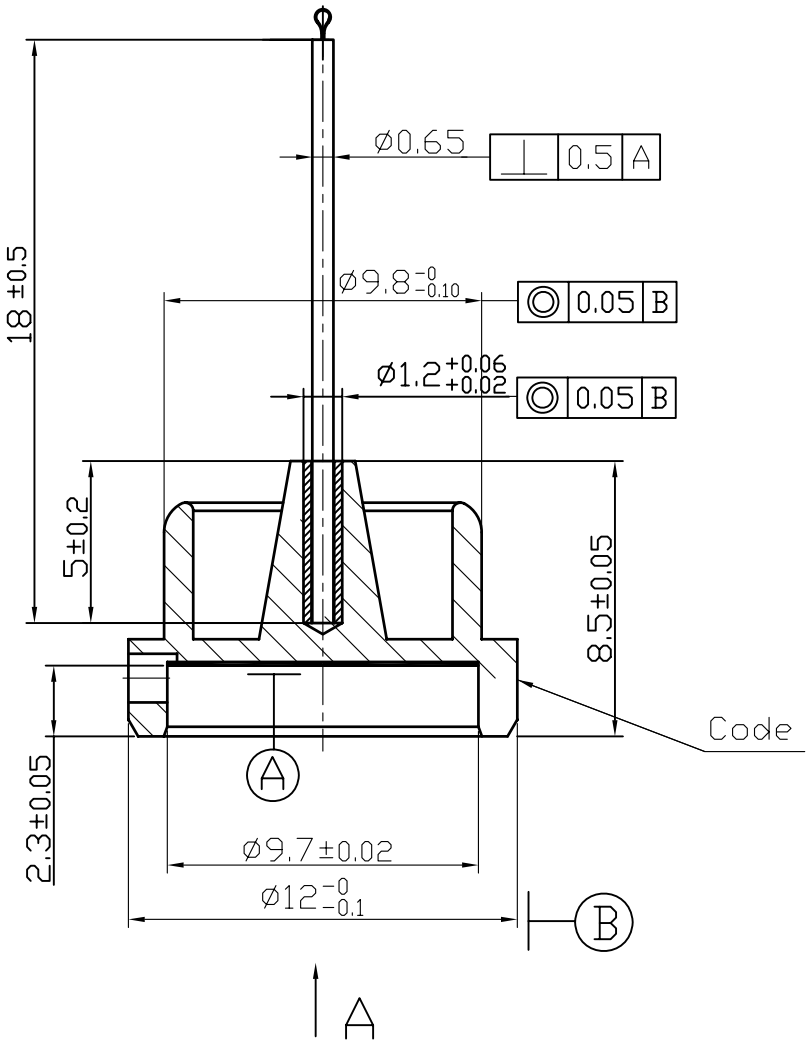
Ø0.65
0.5 A
18 ±0.5
Ø9.8 -0 -0.10
0.05 B
Ø1.2 +0.06 +0.02
0.05 B
5±0.2
8.5±0.05
Code
A
2.3±0.05
Ø9.7±0.02
Ø12 -0 -0.1
B
A